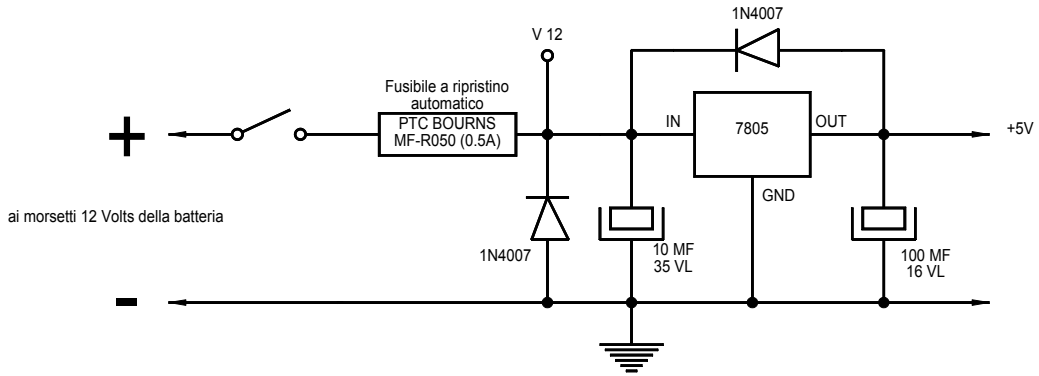

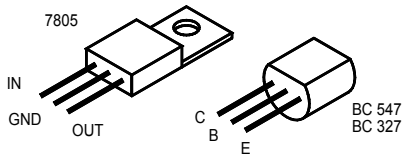

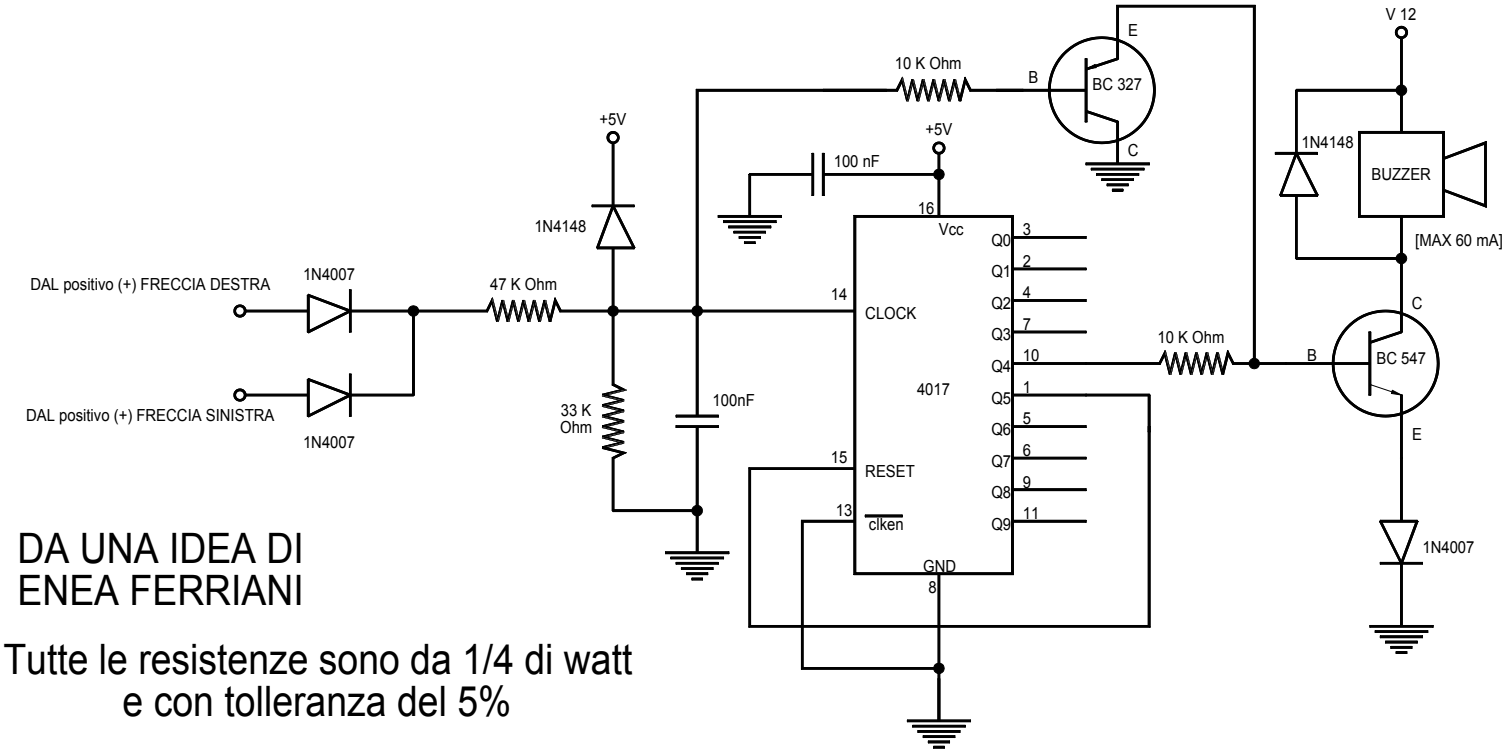

DA UNA IDEA DI
ENEA FERRIANI

Tutte le resistenze sono da 1/4 di watt
e con tolleranza del 5%